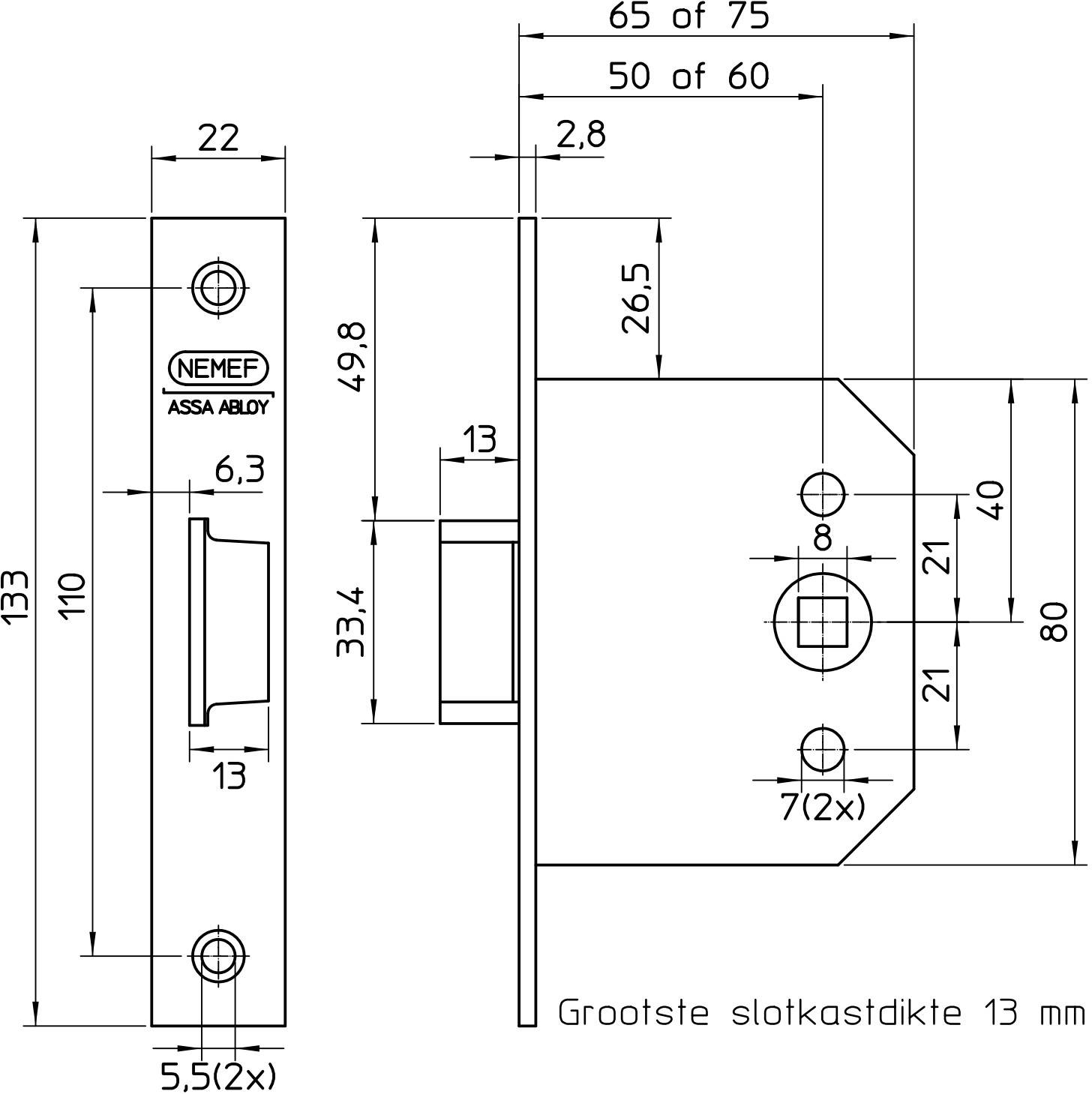
65 of 75
50 of 60
22
2,8
26,5
49,8
NEMEF
ASSA ABLOY
6,3
13
133
110
33,4
8
40
21
21
80
7(2x)
5,5(2x)
Grootste slotkastdikte 13 mm